ТИЦВ.671111.018СБ

Перв. примен. ТИЦВ.671111.018

Справ. №

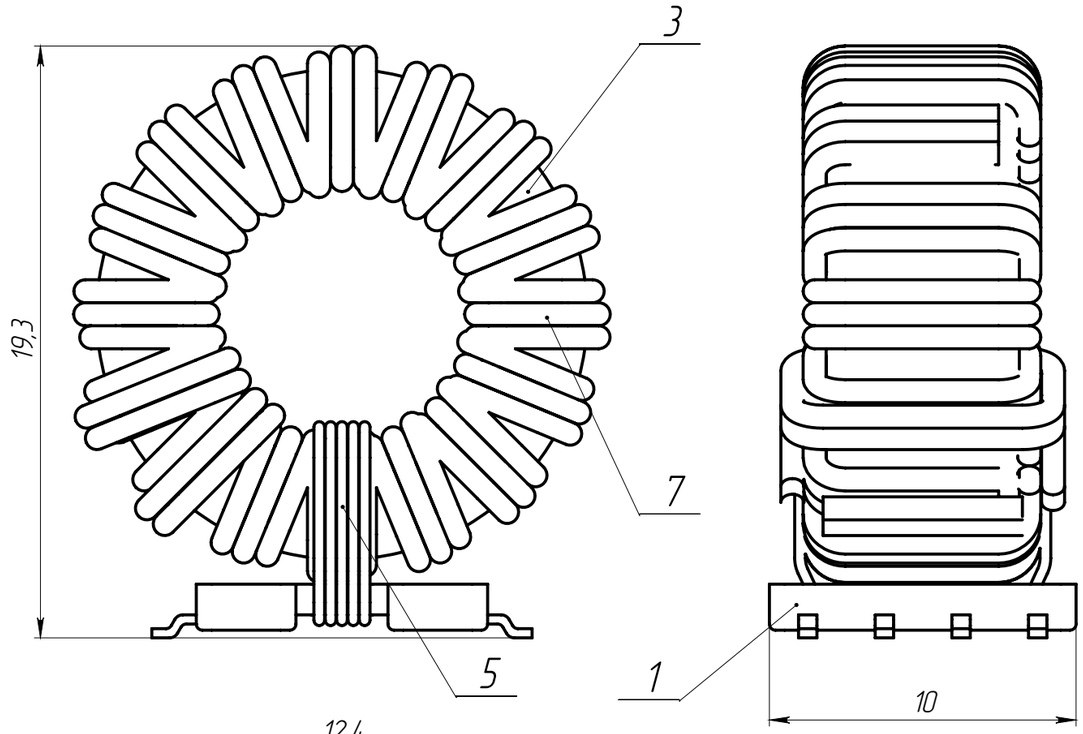

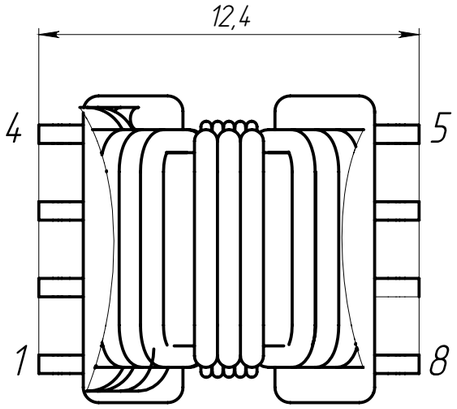

Электрическая схема

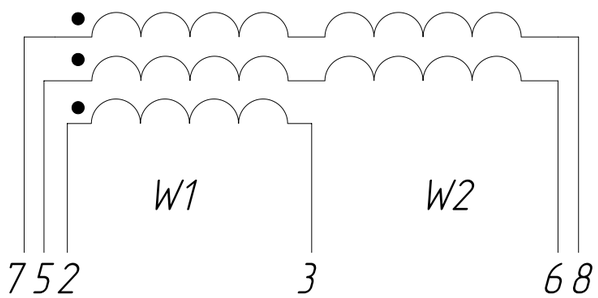

1 Размеры для справок.

2 Обмотку W1 вести одновременно 3 проводами поз. 7 в один слой виток к витку по внешней поверхности сердечника поз. 3.

3 Обмотку W2 вести одновременно двумя проводами в один слой, виток к витку поледовательно с обмоткой W1 поверх обмотки W1.

4 Крепить сборку нитью поз. 5 к основанию поз. 1 в 3...5 оборота. Нить покрыть клеем БФ-4 или аналогичным.

5 Концы выводов обмоток паять к основанию припоем ПОС 61 ГОСТ 21930-76, механическое крепление обеспечить навивкой провода не менее 1 витка вокруг вывода.

6 Концы изоляции покрыть клеем БФ-4 или аналогичным.

7 Выполнить проверку электрических параметров согласно ТИЦВ.436237.001-01И1

8 Остальные технические требования по ОСТ 92-9448-82.

					ТИЦВ.671111.018СБ			
Изм.	Лист	№ докум.	Подп.	Дата	Трансформатор затворов Сборочный чертеж	Лит.	Масса	Масштаб
Разраб.		Дианов				0		5:1
Пров.		Волошин				Лист	Листов 1	
Т.контр.								
Н.контр.								
Утв.								

Подп. и дата

Инв. № дубл.

Взам. инв. №

Подп. и дата

Инв. № подл.

Копировал

Формат А3